CAME

ISO 9001

Art. WO 824
WO 1024

GB "O" GROOVED WHEEL SINGLE BEARING
D LAUFROLLE FÜR „O" PROFIL MIT LAGER
F ROUE À GORGE EN « O » ET UN ROULEMENT
E RODAMIENTO EXCLUSIVO CON RUEDA ROSCADA EN "O"
P ROLAMENTO ÚNICO DE ROLDANA SULCADA EM "O"
I RUOTA MONOCUSCINETTO CON SCANALATURA A "O"
CZ KLADKA SPODNÍ POJEZDOVÁ „O" PROFIL, JEDNOLOŽISKOVÁ
NL "O" WIEL ENKELE LAGER
DK "O" HJUL MED RILLER ENKELT LEJE
N "O"-RILLEDE HJUL MED ENKELTLAGER
S ENKELLAGRAT SPÅRHJUL MED "O" SPÅR
FIN "O"-URAINEN PYÖRÄ YKSITTÄISELLÄ LAAKERILLA
RUS РОЛИК НИЖНИЙ, ПРОФИЛЬ «O», ОДНОПОДШИПНИКОВЫЙ
TR "O" OLUKLU TEKERLEK, TEK RULMANLI
AR "O" ššššš šššššš šššš š ššš ššššš
CHN "O"型槽轮单轴承
MAL BEARING TUNGGAL RODA BERALUR "O"
H O-HORNYOS GÖRGŐ EGY CSAPÁGGYAL
PL ROLKA O PROFILU „O" Z POJEDYNCZYM ŁOŻYSKIEM
SK KLADKA SPODNÁ POJAZDOVÁ „O" PROFIL, JEDNOLOŽISKOVÁ
RO ROATĂ FORMĂ „O" CU UN SINGUR LAGĂR
HR KOTAČ S „O" UTOROM I JEDNIM LEŽAJEM
SLO TEKALNO KOLO Z "O" UTOROM Z ENIM LEŽAJEM

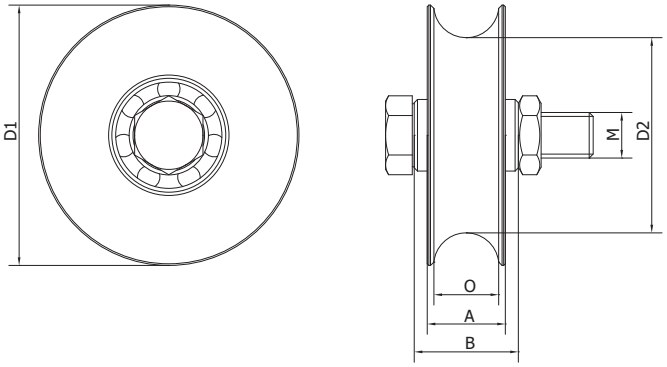

Art.	D1	D2	A	B	M	O	CAPACITY	1 pc		
	O		mm			O	kg	kg	pcs	kg
WO 824	80	59	24	32	M14x55	21	150	0,6	20	12
WO 1024	100	79	24	32	M14x55	21	300	1,1	16	17,6