CAME

ISO 9001

Art. HL 20 G
HL 24 G

(GB) ADJUSTABLE HINGE WITH PLATE, FIXED
(D) TORBAND REGULIERBAR MIT PLATTE FÜR BETONSTEHER
(F) GOND RÉGLABLE AVEC PLATINE, FIXÉ
(E) BISAGRA AJUSTABLE CON PLATO, FIJA
(P) DOBRADIÇA AJUSTÁVEL COM PLACA, FIXA
(I) CERNIERA REGOLABILE CON PIASTRA, FISSA
(CZ) PANT REGULOVATELNÝ S PLOTNOU PRO ZD ĚNÉ A KOVOVÉ SLOUPY
(NL) VERSTELBARE SCHARNIER MET PLAAT, VASTGESCHROEFD
(DK) INDSTILLELIGT HÆNGSEL MED PLADE, FAST
(N) JUSTERBART HENGSEL MED PLATE, FAST
(S) JUSTERBART GÅNGJÄRN MED PLATTA, FAST
(FIN) SÄÄDETTÄVÄ SARANA LEVYLLÄ, PYSYVÄ
(RUS) РЕГУЛИРУЮЩАЯСЯ ПЕТЛЯ С ПЛАСТИНОЙ ДЛЯ БЕТОННЫХ И МЕТАЛЛИЧЕСКИХ СТОЛБОВ
(TR) PLAKALI AYARLANAB İLİR MENTEŞE, SABİT
(AR) [illegible]
(CHN) 带铰链板的固定式可调铰链
(MAL) ENGSEL BOLEH LARAS DENGAN PLAT, TETAP
(H) ÁLLÍTHATÓ ZSANÉR LEMEZZEL, RÖGZÍTETT
(PL) ZAWIAS REGULOWANY Z PŁYTKĄ, PRZYKRĘCANY
(SK) PÁNT REGULOVATEĽNÝ S PLATŇOU PRE MUROVANÉ A KOVOVÉ STĺPY
(RO) BALAMA REGLABILĂ CU PLACĂ, FIXĂ
(HR) PRILAGODLJIVI ZGLOB S PLOČOM, UGRADNJA ZAVRTNJIMA
(SLO) NASTAVLJIVI TE ČAJ S PLOŠČO, FIKSNI

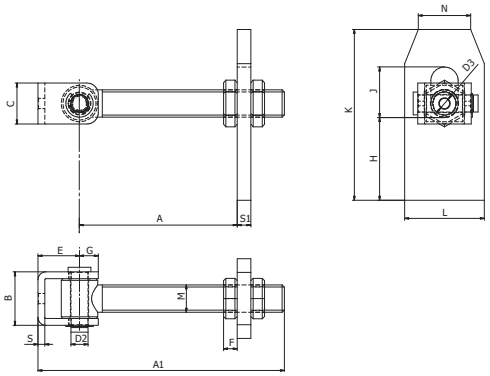

Art.	M	A	A1	B	C	D2	D3	E	F	G	S	S1	K	L	H	J	N	1 pc		
	mm					O		mm										kg	pcs	kg
HL 20 G	M20	178	35-140	39	30	14	9	23	9	18	6	8	135	60	80	40x20	40	1,04	10	10,4
HL 24 G	M24	208	45-150	48	36	16	9	30	12	20	6	12	150	70	73	43x24	45	1,87	4	7,48