Промрукав

Русский производитель электрики

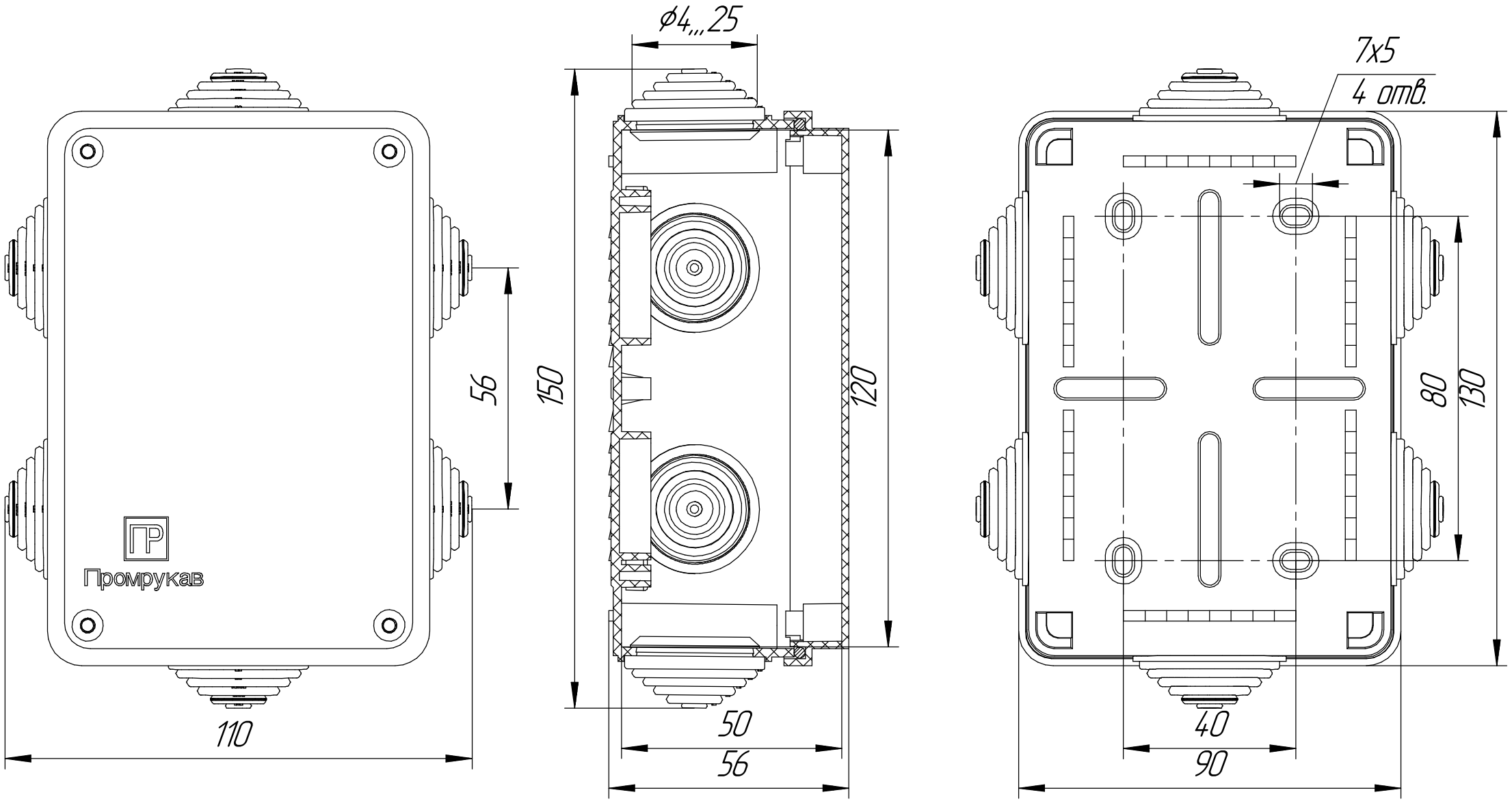

Коробка распределительная 40-0340 для о/п безгалогенная (HF) 120x80x50