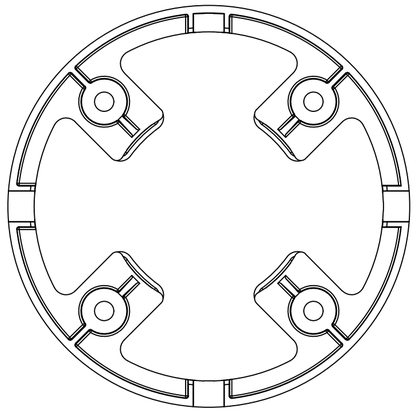

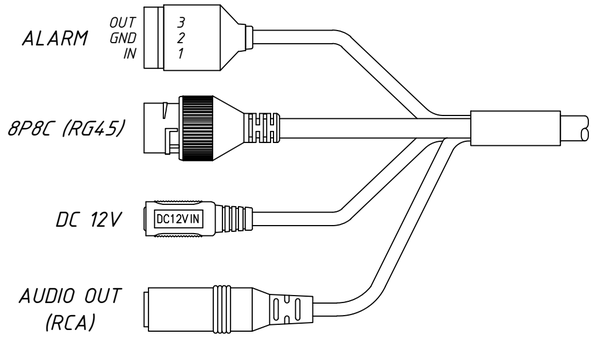

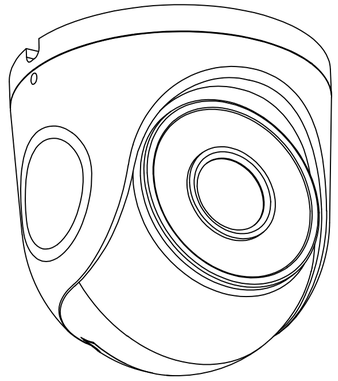

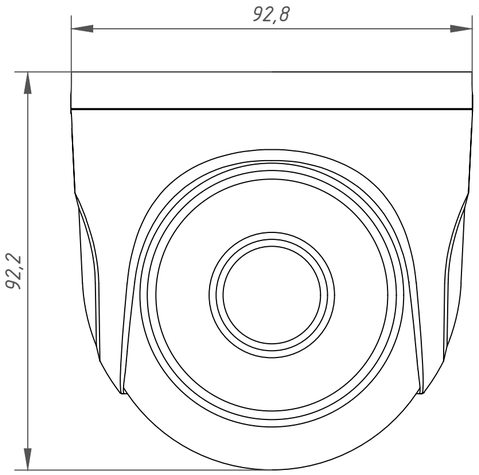

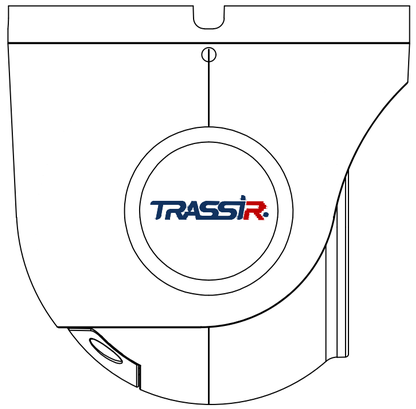

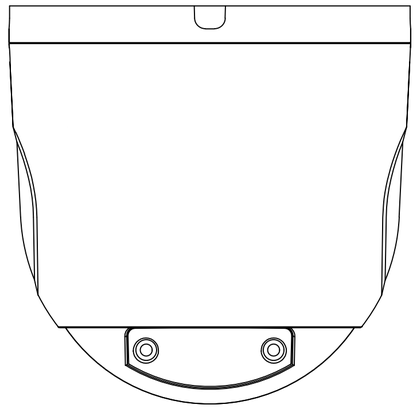

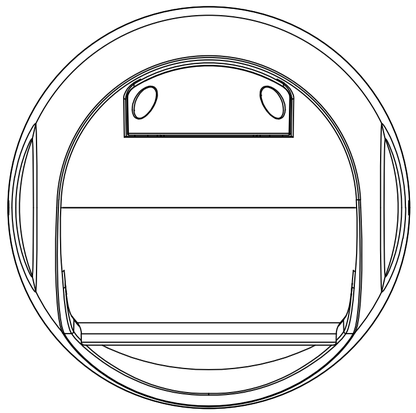

Изм.	Лист	№ докум.	Подп.	Дата	TR-D8221WDIR3 (3.6 мм) 063-2-564478	Лит.	Масса	Масштаб
Разраб.		Войцеховская		11.19			0.38	1:1
Пров.		Рыбкин		11.19		Лист	Листов	1
Н. контр.		Рыбкин		11.19		TRASSIR		

Перв. примен.

Справ. №

Подп. дата

Инв. № дубл.

Взам. инв. №

Подп. и дата

Инв. № подл.

Копировал

Формат А2