Промрукав

Русский производитель электрики

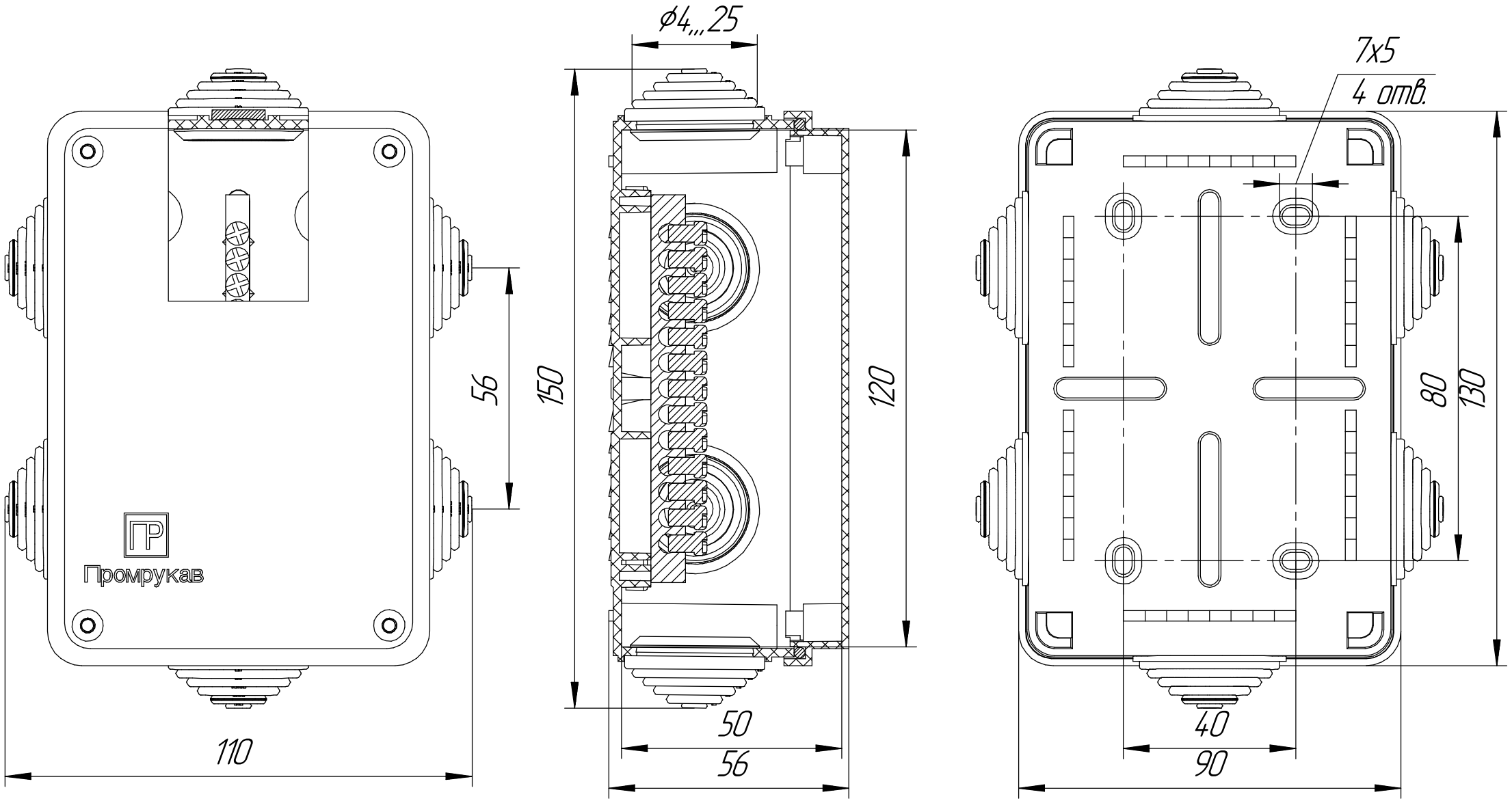

Коробка уравнивания потенциалов (КУП) 40-0340-У для открытой установки 120x80x50