ПАСПОРТ ИЗДЕЛИЯ

Настенный кронштейн

DS-1273ZJ-130-TRL

www.hikvision.ru

DS-1273ZJ-130-TRL

Общая информация

- Алюминиевый сплав
- Улучшенный дизайн влагозащиты

Размеры

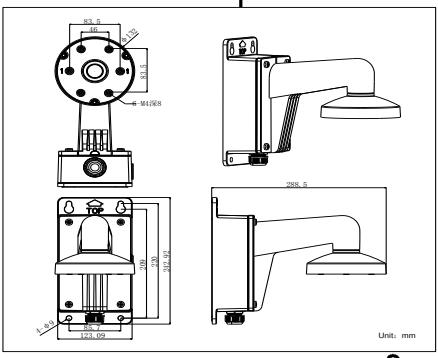

Внимание

- Кронштейн должен быть установлен на плоскую поверхность стены
- Стена, на которую устанавливается кронштейн, должна выдерживать вес предполагаемой камеры и аксессуаров в троекратном размере
- Максимальная грузоподъёмность кронштейна – 4.5кг

Спецификации

Модель	DS-1273ZJ-130-TRL
Описание	Настенный кронштейн
Цвет	Белый Hik
Назначение	Купольные камеры
Материал	Алюминиевый сплав
Размеры	130 × 182 × 120мм
Вес (нетто)	0,9кг

*Изображения и спецификации могут быть изменены без дополнительного уведомления.
*За подробной информацией обращайтесь к вашему персональному менеджеру